Fiche Technique - Réf 10804MET - Décembre 2019

Banc Lucky Mix

CARACTÉRISTIQUES

• Le banc LUCKY MIX est composé de pieds en acier ép.8 mm découpés au laser.
• L'assise est composée de 5 lames de bois exotique de section 43x50 mm.
• Le dossier est en tôle perforée ép. 2 mm (trous ø4 mm). Ils est équipé de renforts centraux en plats d'acier ép.5 mm.
• En option, il peut être équipé d'accoudoirs latéraux en aluminium en forme d'arc de cercle.
• Dimensions maxi. : Lg. 1953 mm / Ht. Dossier 797 mm / Ht. Assise 425 mm
• Poids 70-75 Kg

TRAITEMENT DE SURFACE

Toutes les parties en acier sont galvanisées à chaud, (épaisseur de zinc 70 µ)
Traitement en continu constitué des 9 étapes suivantes :
1-Parachèvement par micro grenaillage
2- Phospho-dégraissage à 60°
3- Rinçage eau courante
4- Lavage à l'eau déminéralisée
5- Brugalisation passivation
6- Séchage au four à 120°
7- Laquage électro statique poudre polyester.
8- Polymérisation au four à 220° pendant 20'.
9- Refroidissement air ambiant
Les parties en Fonte GS subissent un double thermo-laquage selon cycle ci dessus.

sud environnement

www.sudenvironnement.fr

475 impasse Umberti • 82710 Bressols
05 63 27 02 11
info@sudenvironnement.fr

Fiche Technique - Réf 10804MET - Décembre 2019

Banc Lucky Mix

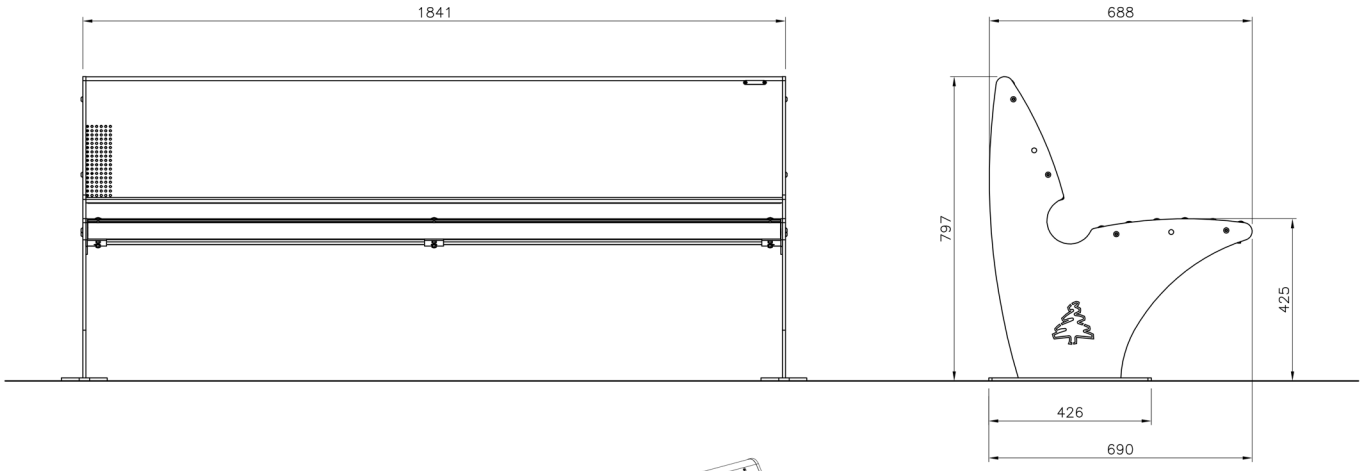

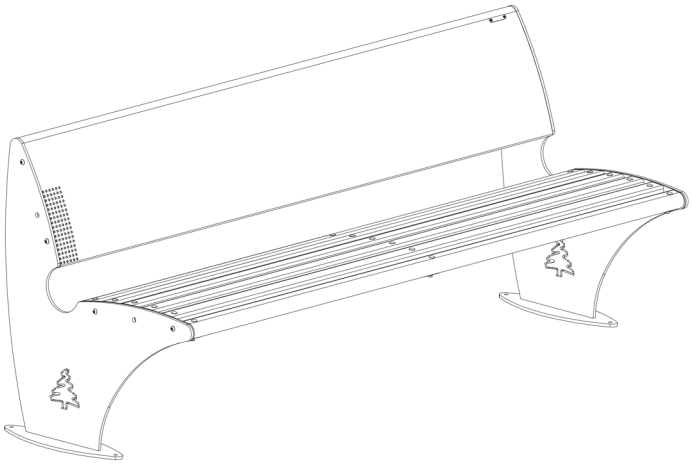

sud environnement

www.sudenvironnement.fr

475 impasse Umberti • 82710 Bressols

05 63 27 02 11

info@sudenvironnement.fr