Fiche Technique

La petite sirène

Caractéristiques

- Dimensions : Longueur : 3.00 m x Largeur : 2.10 m x Hauteur 2.30 m.
- Hauteur de chute : < 1.00 m
- Tranche d'âge : 2-6 ans
- Zone de sécurité 6.47 m x 5.12 m
- Type de bois: mélèze
- Poteaux de bois ronds de 10 cm d'épaisseur coupés à l'extérieur du cœur
- Toutes les pièces métalliques sont recouvertes de polyester
- Feuille de polyéthylène HDPE
- Glissière en acier inoxydable avec parois latérales en polyéthylène HDPE
- Poignées et volant en plastique
- Supports en métal galvanisé
- Capuchons de protection en forme de fleur
- Cordes et filets en corde de polypropylène de 16 mm avec renfort en fil d'acier

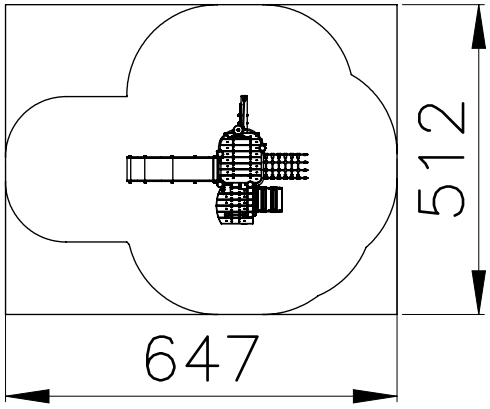

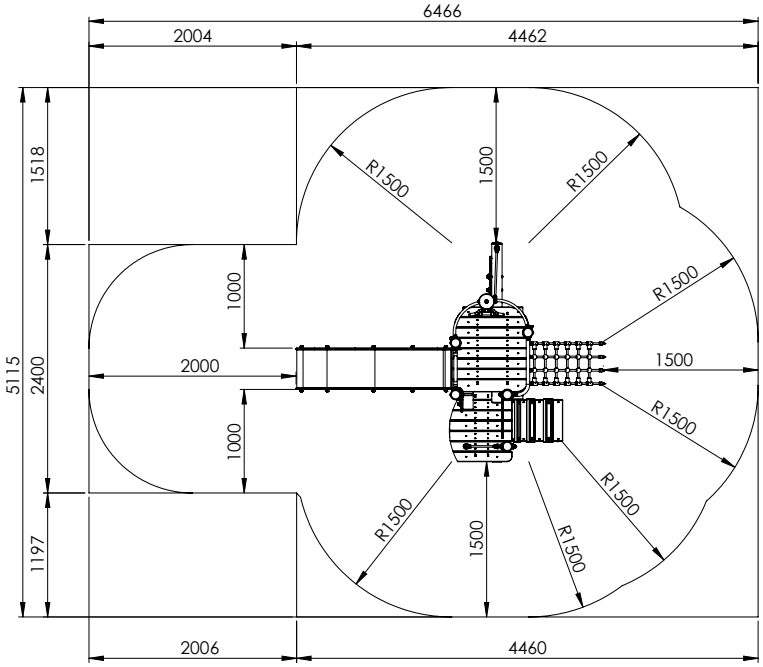

Ces renseignements techniques sont donnés à titre indicatif, ils peuvent être modifiés sans préavis.

SUD ENVIRONNEMENT
475 Impasse Umberti - 82 710 BRESSOLS 05.63.27.02.11 05.63.27.02.16 - WWW.SUDENVIRONNEMENT.FR