BUTON DESIGN
CREATIVE EXPRESSION

Ligne SYDNEY

fabrication française

REF : BCD 171 MAH

DESCRIPTIF

- Piétement / Accoudoir Ø60 Cintré
- Assise / dossier tube 20 x 30 mécano-soudés Horizontaux
- Deux assises dos à dos – 6 places
- **Les + produits** : Design, solidité, accoudoirs latéraux de série

DIMENSIONS / POIDS

HORS TOUT	:	L2000 x P1460 x H700 mm
ASSISE	:	L1800 x P400 x H400 mm
POIDS	:	110 kg

FINITIONS

- ACIER : Grenaillage à l'inox, apprêt époxy au zinc, peinture poudre polyester cuite au four à 200°C (Coloris au choix selon teinte RAL ou Peinture spécifique -Voir nuancier).

MISE EN ŒUVRE

- Scellement par tiges Ø12 (non fournies), 6 points d'ancrage ou à sceller (piétement +200 mm)

CONDITIONNEMENT

- Livré monté

OPTIONS

- Kit de scellement
- Galvanisation à chaud avant peinture
- Galvanisation à chaud brute

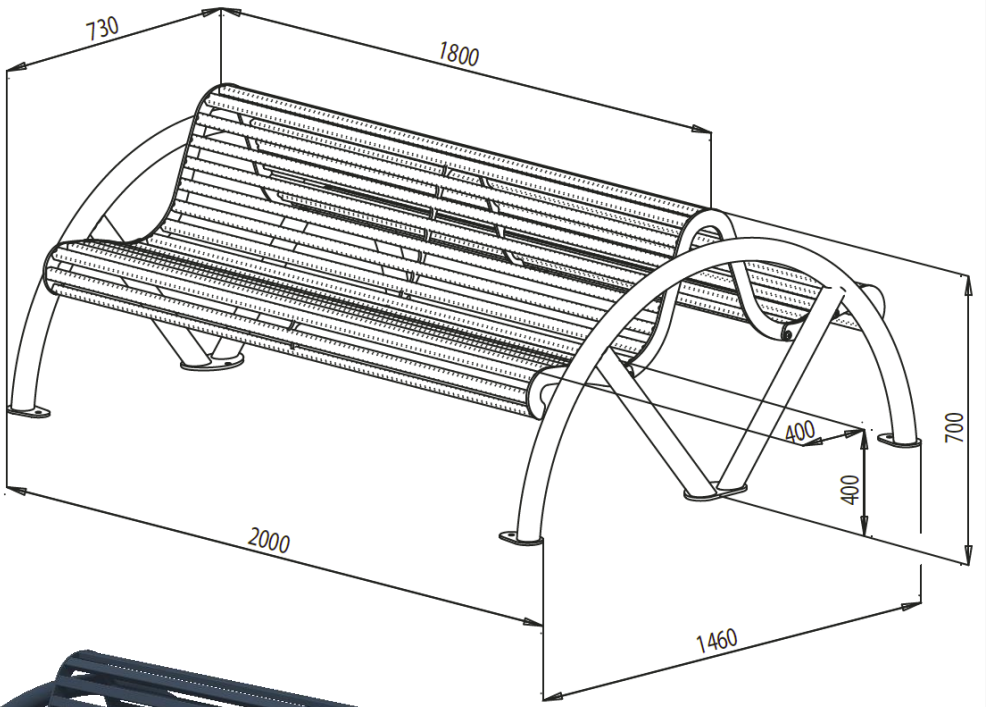

SUD ENVIRONNEMENT
www.sudenvironnement.fr
info@sudenvironnement.fr
475 impasse Umberti
82710 Bressols
05 63 27 02 11
05 63 27 02 16

ISO 14001
BUREAU VERITAS
Certification